B2

Sensore con fissaggio a 6 viti (ø60,3 mm)
con tubi carburante
6 screws (ø60,3 mm) fixation sensor with fuel lines

COMPATIBILE CON CARBURANTI	*FUEL COMPATIBILITY*
Benzina senza piombo	*Unleaded petrol*
Gasolio	*Diesel fuel*
Gasolio agricolo	*Bio-diesel*

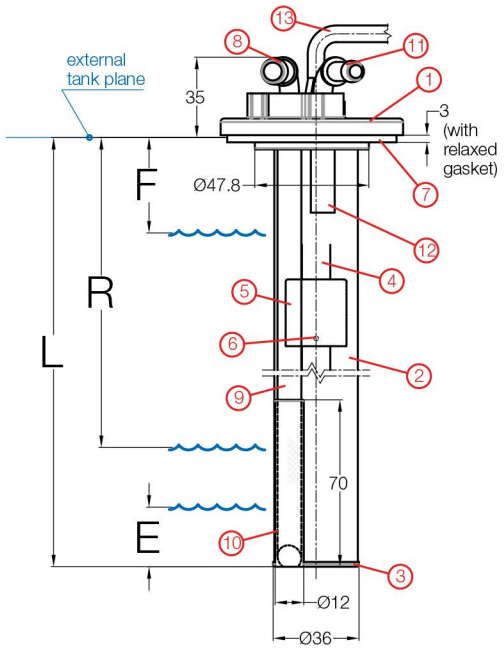

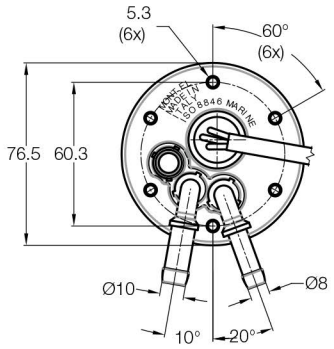

FISSAGGIO AL SERBATOIO
TANK COUPLING

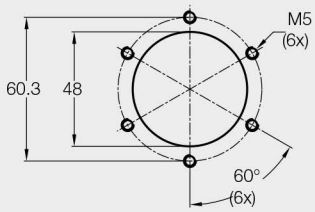

GUARNIZIONE ESTERNA
EXTERNAL GASKET

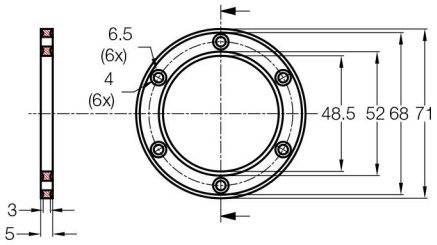

L'azienda si riserva il diritto di apportare modifiche tecniche ai prodotti o di cessarne la produzione senza obbligo di preavviso. Per le condizioni generali di vendita riferirsi al documento disponibile su richiesta.
The company reserves the right to modify technical feature of the products or to halt production without notice. For terms and conditions of sale refer to the document available on request.